GYMOST

ΟΡΙΖΟΝΤΙΟ ΠΟΔΗΛΑΤΟ R11

Εγχειρίδιο Χρήσης

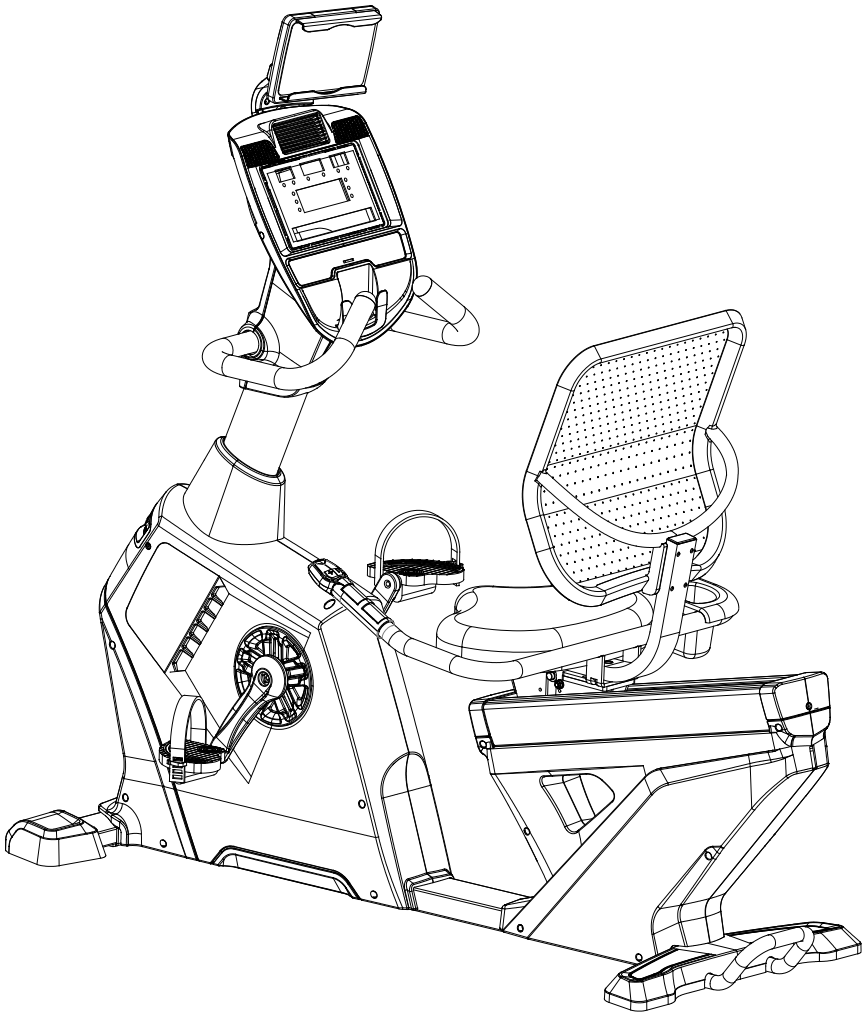

Διατηρήστε το παρόν εγχειρίδιο για μελλοντική αναφορά.
Διαβάστε και ακολουθήστε όλες τις οδηγίες αυτού του εγχειριδίου.

Έκδοση Α

Ευχαριστούμε που αγοράσατε αυτό το προϊόν, το οποίο θα σας βοηθήσει να ασκήσετε τους μύες σας με τον σωστό τρόπο και να βελτιώσετε την ικανότητά σας – και όλα αυτά σε ένα οικείο περιβάλλον.

Προφυλάξεις

ΠΡΟΣΟΧΗ: Αυτό το όργανο γυμναστικής έχει σχεδιαστεί και κατασκευαστεί για να παρέχει μέγιστη ασφάλεια. Παρόλα αυτά, πρέπει να λαμβάνονται ορισμένες προφυλάξεις κατά τη χρήση του εξοπλισμού άσκησης. Διαβάστε ολόκληρο το εγχειρίδιο πριν συναρμολογήσετε και χρησιμοποιήσετε το ποδήλατο γυμναστικής. Πρέπει επίσης να τηρούνται οι ακόλουθες προφυλάξεις ασφαλείας:

- Είναι ευθύνη του ιδιοκτήτη να εξασφαλίσει ότι όλοι οι χρήστες του ποδηλάτου γυμναστικής είναι επαρκώς ενημερωμένοι για όλες τις προφυλάξεις.
- Κρατήστε πάντα τα παιδιά και τα κατοικίδια ζώα μακριά από το ποδήλατο γυμναστικής. ΔΕΝ αφήνετε τα παιδιά χωρίς επίβλεψη στο δωμάτιο όπου φυλάσσεται αυτό το ποδήλατο γυμναστικής.
- Ελέγξτε και σφίξτε τακτικά όλα τα εξαρτήματα. Αντικαταστήστε τα ελλαττωματικά μέρη αμέσως.
- Τοποθετήστε το ποδήλατο γυμναστικής σε επίπεδη επιφάνεια, με απόσταση τουλάχιστον 1,0 μ. από κάθε πλευρά του ποδηλάτου. Για να προστατέψετε το δάπεδο ή το χαλί από ζημιά, τοποθετήστε ένα χαλάκι κάτω από το ποδήλατο γυμναστικής.
- Κρατήστε το ποδήλατο γυμναστικής σε εσωτερικό χώρο, μακριά από την υγρασία και τη σκόνη. Μη βάζετε το ποδήλατο γυμναστικής σε γκαράζ ή σε κλειστό αίθριο ή κοντά σε νερό.
- Μην τοποθετείτε αιχμηρά αντικείμενα γύρω από το ποδήλατο γυμναστικής.
- Να φοράτε τα κατάλληλα ρούχα κατά την άσκηση. Μη φορέσετε χαλαρά ρούχα που θα μπορούσαν να πιαστούν στο ποδήλατο γυμναστικής. Να φοράτε πάντα αθλητικά παπούτσια για προστασία των ποδιών κατά την άσκηση.
- Το ποδήλατο γυμναστικής δεν πρέπει να χρησιμοποιείται από άτομα που ζυγίζουν πάνω από 160 κιλά.
- Μην τοποθετείτε τα χέρια σας στα κινούμενα μέρη για να αποφύγετε τραυματισμούς.
- Κρατήστε την ταχύτητα ποδηλάτου σας με ελεγχόμενο τρόπο.
- Αν διαπιστώσετε ότι το ποδήλατο γυμναστικής σας λειτουργεί ασυνήθιστα, σταματήστε τη χρήση και επικοινωνήστε με έναν εξειδικευμένο τεχνικό.
- Δεν πρέπει να εργάζονται περισσότερα από ένα άτομα στο ποδήλατο γυμναστικής ταυτόχρονα.
- Αν αισθάνεστε πόνο, ζάλη ή οποιαδήποτε δυσφορία κατά την άσκηση, *σταματήστε αμέσως και επικοινωνήστε με το γιατρό σας*.

Ειδοποιήσεις ασφαλείας

◆ Αν βρίσκεστε σε αποκατάσταση ή εμφανίζετε τα παρακάτω συμπτώματα, μόνο μετά από συζήτηση με το γιατρό σας θα μπορούσατε να χρησιμοποιήσετε αυτό το ποδήλατο.

1. Αν έχετε πόνους στη μέση, στα πόδια, τον αυχένα, ή μουδιασμένα χέρια, παρακαλούμε να μη χρησιμοποιήσετε το ποδήλατο.
2. Αν έχετε αναμορφική αρθρίτιδα, ρευματικά και ουρική αρθρίτιδα.
3. Αν έχετε οστεοπόρωση ή παρόμοιες παθήσεις.
4. Αν έχετε επιπόλαιο εμπόδιο συστήματος (καρδιακή νόσο, εμπόδιο αίματος, υπέρταση).
5. Αν έχετε δυσκολία ή διακοπές αναπνοής.
6. Αν έχετε μηχάνημα υποστήριξης καρδιακού παλμού.
7. Αν έχετε σαρκώματα.
8. Αν έχετε θρόμβο ή άλλα συμπτώματα.
9. Αν έχετε διαβήτη ή αν έχει προκληθεί εμπόδιο αίσθησης από διαβήτη.
10. Αν έχετε κάποιο δερματικό τραύμα.
11. Αν έχετε υπερπυρεξία που προκαλείται από ασθένεια (38° C ή πάνω από 38° C).
12. Αν έχετε ανώμαλη κίνηση των οστών ή κάμψη των πίσω οστών.
13. Αν είστε έγκυες ή σε έμμηνο ρύση.
14. Αν για οποιοδήποτε λόγο δεν αισθάνεστε καλά και χρειάζεστε ανάρρωση.
15. Αν η κατάσταση του σώματος σας δεν είναι πολύ καλή.
16. Αν ο στόχος είναι η επούλωση τραυμάτων.
17. Αν εκτός από τα ανωτέρω συμπτώματα, αισθάνεστε άλλη παρενέργεια.

---- *Σε περίπτωση που ανήκετε σε μία από τις παραπάνω περιπτώσεις, αν χρησιμοποιήσετε το ποδήλατο, ίσως προκαλέσετε ζημιά στον οργανισμό σας ή χειροτερέψετε τη φυσική κατάσταση του σώματός σας.*

Πριν ξεκινήσετε οποιοδήποτε πρόγραμμα άσκησης, συμβουλευτείτε το γιατρό σας. Αυτό είναι ιδιαίτερα σημαντικό για τα άτομα ηλικίας άνω των 35 ετών ή άτομα με προϋπάρχοντα προβλήματα υγείας. Για να μειώσετε τον κίνδυνο σοβαρού τραυματισμού, διαβάστε όλες τις σημαντικές προφυλάξεις και τις οδηγίες σε αυτό το εγχειρίδιο, καθώς και όλες τις προειδοποιήσεις σχετικά με το ποδήλατό σας πριν το χρησιμοποιήσετε.

ΠΡΟΚΑΤΑΡΚΤΙΚΕΣ ΣΗΜΕΙΩΣΕΙΣ

Ανοίξτε τη συσκευασία

Βεβαιωθείτε ότι έχετε αποθέσει όλα τα εξαρτήματα που περιλαμβάνονται στη συσκευασία. Ελέγξτε το σχεδιάγραμμα υλικού του πλήρους αριθμού των εξαρτημάτων που περιλαμβάνονται για τη σωστή συναρμολόγηση. Αν κάποιο από τα μέρη λείπει, επικοινωνήστε με τον αντιπρόσωπο.

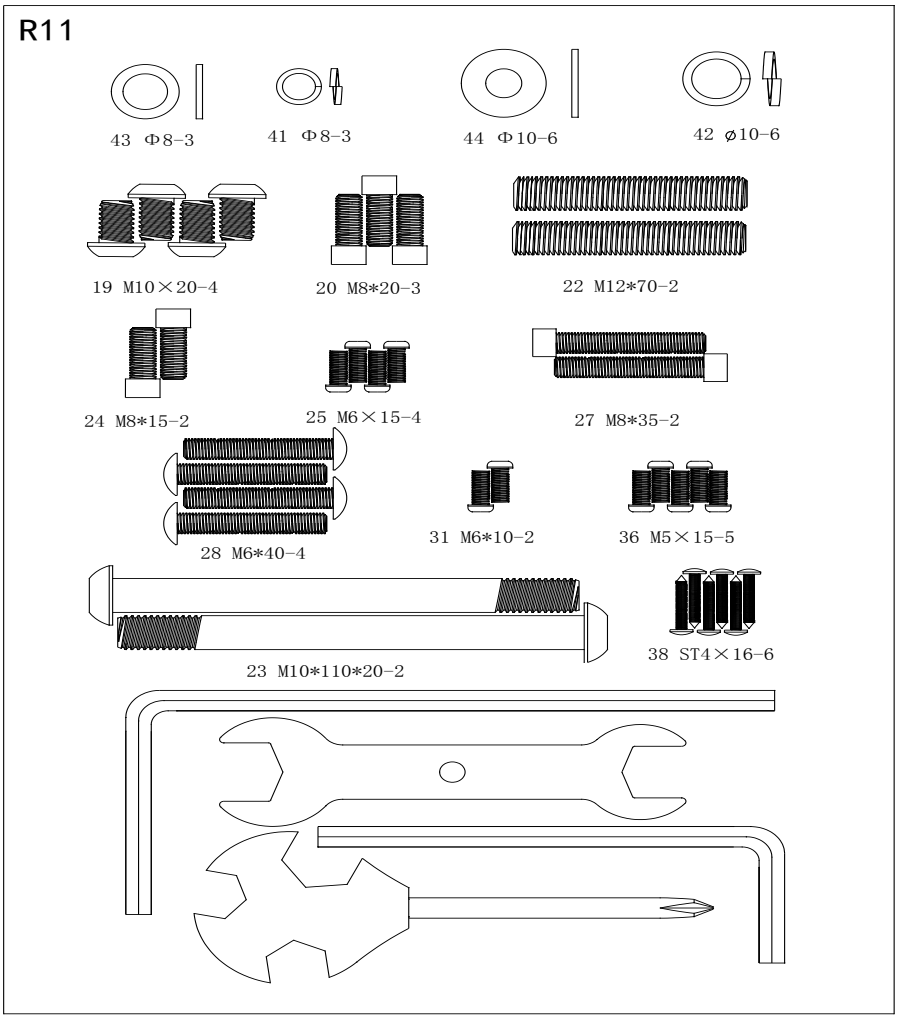

ΝΟ.	ΟΝΟΜΑ	ΠΡΟΣΔΙΟΡΙΣΜΟΣ	ΠΟΣΟΤΗΤΑ
19	Allen C.K.S. full thread screw	M10×20	4
22	Allen flat end screw	M12x70(12.9 degree)	2
24	Allen Column full thread screw	M8×15	2
27	Allen Column full thread screw	M8×35	2
31	Allen C.K.S. full thread screw	M6×10	2
38	Phillips C.K.S. Self-tapping screw	ST4×16	6
42	Flat washer	Φ10	6
44	Spring washer	Φ10	6
	Cross-shaped wrench	14×17×75	1
	L- shaped wrench	5×40×110	1
20	Allen Column full thread screw	M8*20	3
23	Allen C.K.S. half thread screw	M10×110×20	2
25	Allen C.K.S. full thread screw	M6×15	4
28	Allen C.K.S. full thread screw	M6×40	4
36	Phillips pan head full thread screw	M5×15	5
41	Flat washer	Φ8	3
43	Spring washer	Φ8	3
	L- shaped wrench	6×66×140	1
	Open end wrench	t4.0x110x32	1

ΣΥΓΚΕΝΤΡΩΣΤΕ ΤΑ ΕΡΓΑΛΕΙΑ ΣΑΣ

Πριν ξεκινήσετε τη συναρμολόγηση της μονάδας, συγκεντρώστε τα απαραίτητα εργαλεία. Με το σύνολο του εξοπλισμού που διαθέτετε, εξοικονομείτε χρόνο και κάνετε τη συναρμολόγηση γρήγορα και χωρίς προβλήματα.

ΚΑΘΑΡΙΣΤΕ ΤΗΝ ΠΕΡΙΟΧΗ ΕΡΓΑΣΙΑΣ ΣΑΣ

Βεβαιωθείτε ότι έχετε προβλέψει για ένα αρκετά μεγάλο χώρο ώστε να συναρμολογήσετε σωστά τη μονάδα. Βεβαιωθείτε ότι ο χώρος είναι ελεύθερος από οτιδήποτε μπορεί να προκαλέσει τραυματισμό κατά τη συναρμολόγηση. Αφού συναρμολογηθεί πλήρως η μονάδα, βεβαιωθείτε ότι υπάρχει αρκετά μεγάλη ελεύθερη περιοχή γύρω από τη μονάδα για ανεμπόδιστη λειτουργία.

ΣΗΜΕΙΩΣΗ: Κάθε αριθμός βήματος στις οδηγίες συναρμολόγησης σας λέει τι θα κάνετε. Διαβάστε και κατανοήστε προσεκτικά όλες τις οδηγίες πριν συναρμολογήσετε το ποδήλατο.

Οδηγίες Προϊόντος

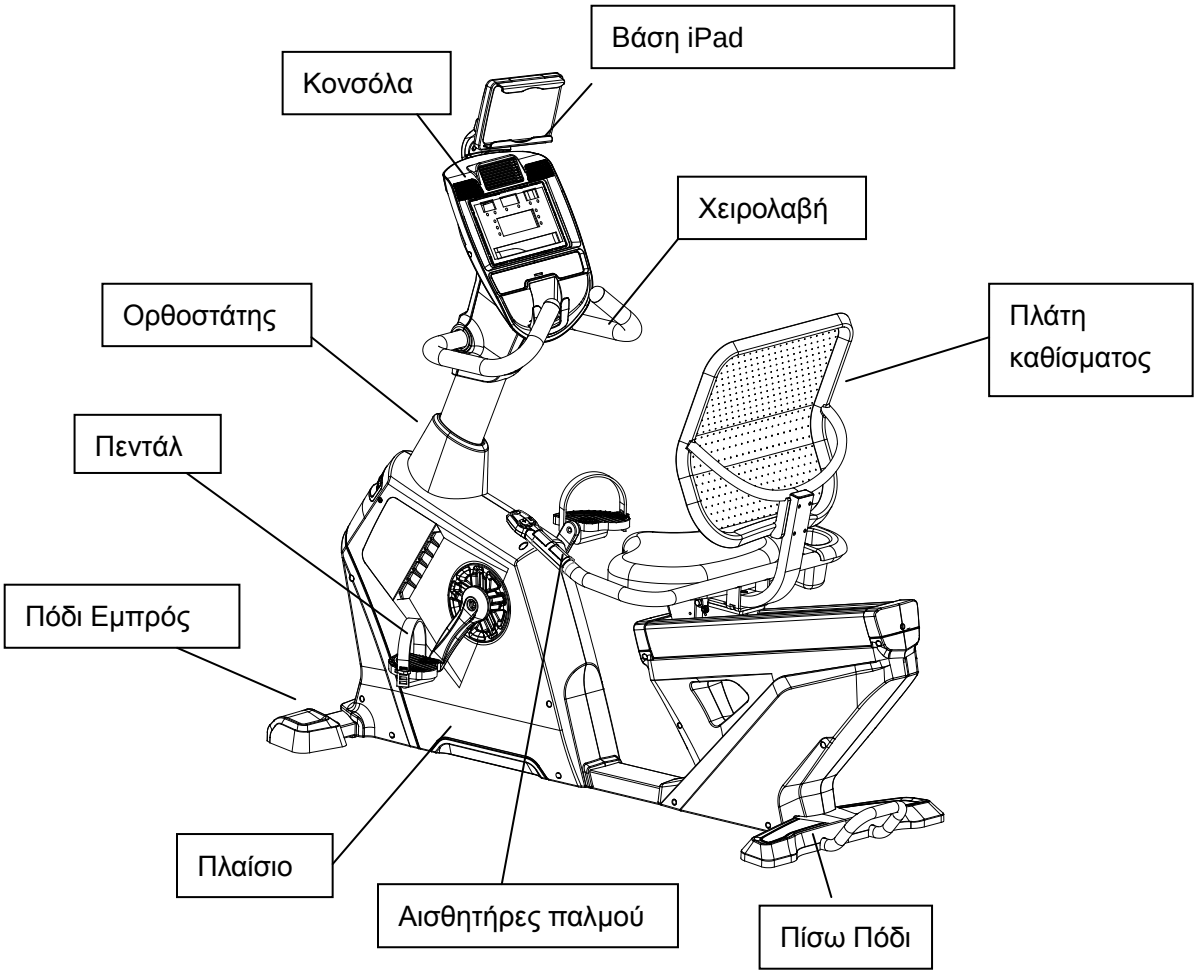

Τεχνικές Πληροφορίες

ΤΥΠΟΣ	OMA-R11
ΔΙΑΣΤΑΣΕΙΣ	1615×710×1390
ΜΕΓΙΣΤΟ ΒΑΡΟΣ ΧΡΗΣΤΗ	160KG
Αναλογία ταχύτητας	308:30
Τροχός (βολάν)	ø245/15kg
Επίπεδα αντίστασης	0-20

** ΔΙΑΤΗΡΟΥΜΕ ΤΟ ΔΙΚΑΙΩΜΑ ΓΙΑ ΤΗΝ ΤΡΟΠΟΠΟΙΗΣΗ ΤΟΥ ΠΡΟΪΟΝΤΟΣ ΧΩΡΙΣ ΠΡΟΗΓΟΥΜΕΝΗ ΕΙΔΟΠΟΙΗΣΗ.*

ΟΔΗΓΙΕΣ ΣΥΝΑΡΜΟΛΟΓΗΣΗΣ

ΒΗΜΑΤΑ ΣΥΝΑΡΜΟΛΟΓΗΣΗΣ

Βήμα 1

Τοποθετήστε το εμπρός πόδι (3) στο κυρίως πλαίσιο (1), ασφαλίστε με επίπεδη ροδέλα (30), ροδέλα ασφαλείας (32) και βίδα κεφαλής Allen C.K.S. (23).

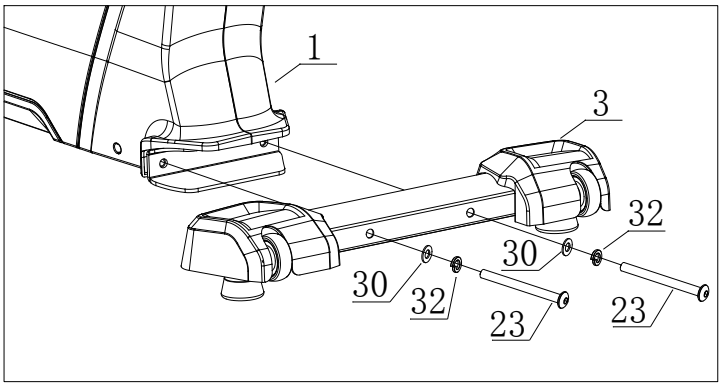

Βήμα 2

Τοποθετήστε το πίσω πόδι (4) στο κυρίως πλαίσιο (1) ασφαλίστε με επίπεδη ροδέλα (30), ροδέλα ασφαλείας (32) και βίδα κεφαλής Allen C.K.S. (19).

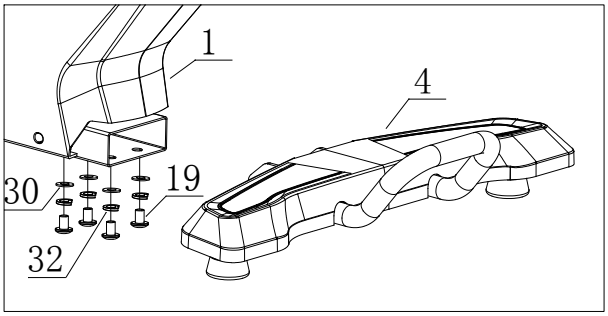

Βήμα 3

1. Ασφαλίστε το κυρίως πλαίσιο με τις βίδες επίπεδης κεφαλής Allen (22).
2. Συνδέστε το καλώδιο επικοινωνίας με το καλώδιο αισθητήρων καρδιακού παλμού (95) (102) του ορθοστάτη (2) και του κυρίως πλαισίου (1).

3. Αρχικά, εισάγετε το κάλυμμα (71) στον ορθοστάτη (2). Στη συνέχεια εισάγετε τον ορθοστάτη (2) στο κυρίως πλαίσιο. Χρησιμοποιείστε το κλειδί σχήματος L για να ασφαλίσετε την βίδα επίπεδης κεφαλής Allen (22) με τον ορθοστάτη.

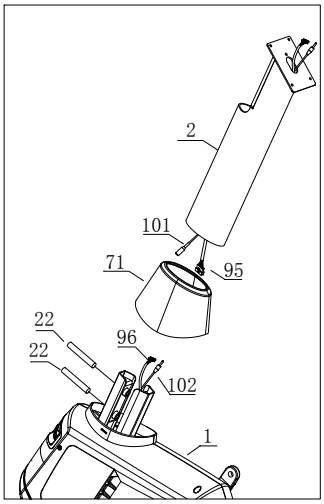

Βήμα 4

1. Συνδέστε τα καλώδια επικοινωνίας (95) (104) με τους αισθητήρες παλμού)101 (105).
2. Τοποθετήστε την κονσόλα (62) στον ορθοστάτη (2) και ασφαλίστε με βίδες σταυρωτής κεφαλής (36).

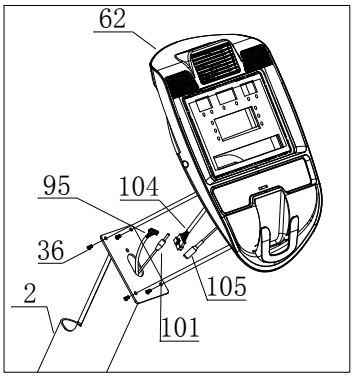

Βήμα 5

1. Τοποθετήστε την χειρολαβή (9) στον ορθοστάτη (2) με τις επίπεδες ροδέλες (41), τις ροδέλες ασφαλείας (43) και τις βίδες στρογγυλής κεφαλής Allen (20)

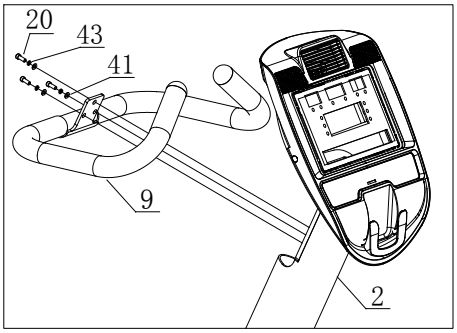

Βήμα 6

1. Τοποθετήστε το κάλυμμα χειρολαβής (77) (76) στον ορθοστάτη (2) με τις αυτοδιάτρητες βίδες σταυρωτής κεφαλής (38) και τις βίδες σταυρωτής κεφαλής (36)

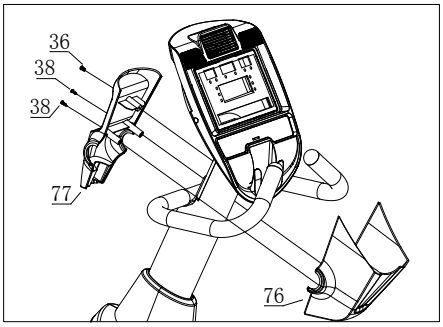

Βήμα 7

1. Τοποθετήστε το σύστημα ρύθμισης φρένου (11) στην σύνδεση του καθίσματος (5) με τις βίδες κεφαλής Allen (31).

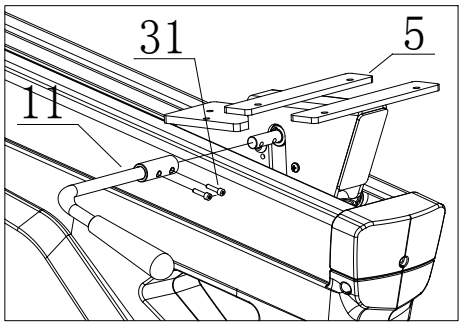

Βήμα 8

1. Τοποθετήστε την χειρολαβή (10) στη σύνδεση του καθίσματος (5) με τις βίδες Allen (24).
2. Συνδέστε το καλώδιο καρδιακού παλμού που έρχονται από το κυρίως πλαίσιο (102) με αυτό της χειρολαβής (103).

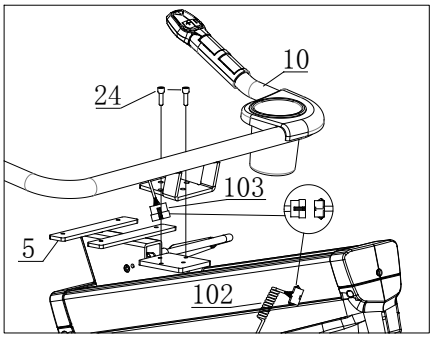

Βήμα 9

1. Τοποθετήστε την βάση πλάτης καθίσματος (6) στην σύνδεση του καθίσματος (5) με τις βίδες Allen (27).

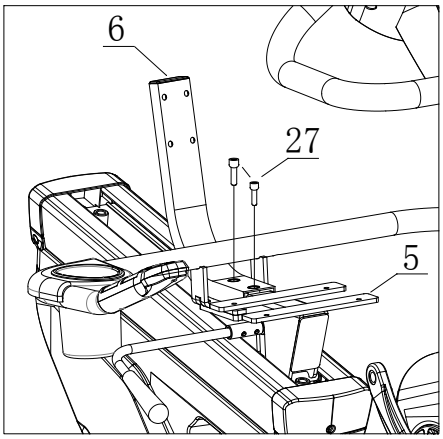

Βήμα 10

1. Τοποθετήστε το κάθισμα (84) στη σύνδεση καθίσματος (5) με τις βίδες Allen (25).

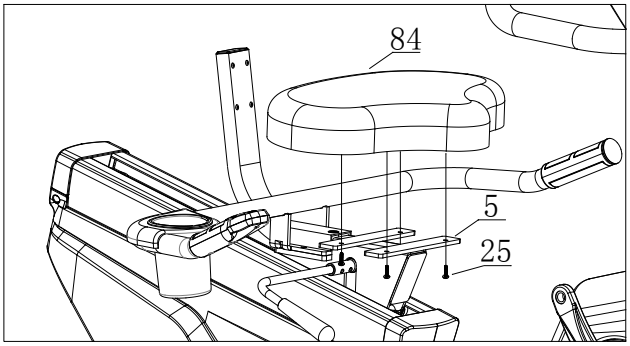

Βήμα 11

1. Τοποθετήστε την πλάτη καθίσματος (85) στη ρυθμιζόμενη βάση καθίσματος (6) με τις βίδες Allen (28).

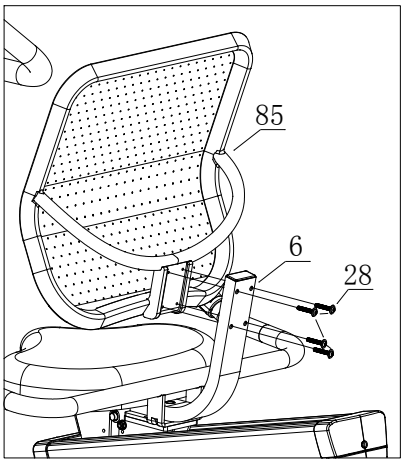

Βήμα 12

1.Τοποθετήστε τα πεντάλ (L) (82) και R (83) στο κυρίως πλαίσιο.

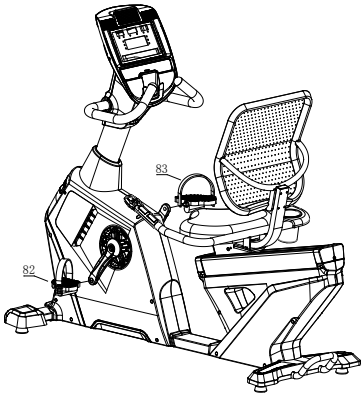

Βήμα 13

1. Τοποθετήστε τη βάση για iPad (109) (αν υπάρχει) στην κονσόλα (62), ασφαλίστε με τις αυτοδιάτρητες βίδες σταυρωτής κεφαλής (38).

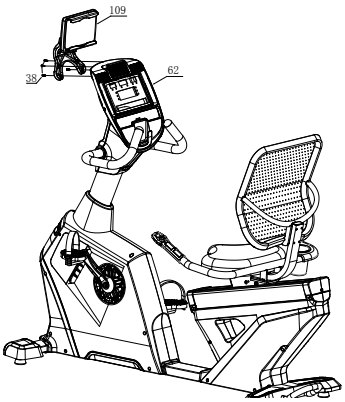

Σχέδιο συναρμολόγησης

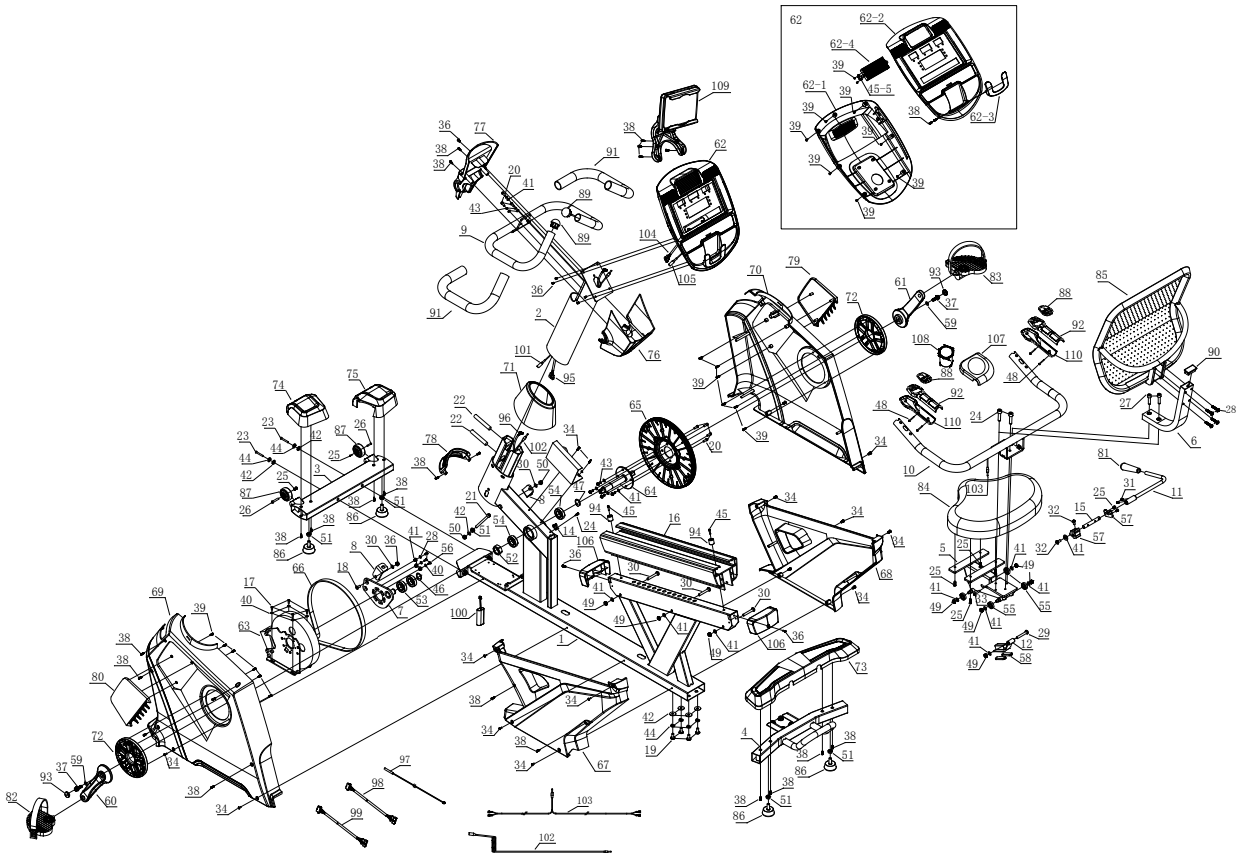

Λίστα μερών

NO	Περιγραφή	Προσδιορισμός	Ποσότητα
1	Main frame set		1
2	Stand post		1
3	Front stabilizer		1
4	Rear stabilizer		1
5	Saddle connecting piece group		1
6	The back cushion adjustment group		1
7	Belt wheel set		2
8	Adjusted screw piece		3
9	Handle bar set		1
10	Handle pulse		1
11	Brake adjustment bar		1
12	Brake Set		1
13	Brake fixed plate		1
14	Magnetic fixed mount		1
15	Brake axis		1
16	Aluminum rails	R11/137.5×111.5×670	1
17	Allen column full thread screw	M6×10	4
18	Allen sunk head full thread screw	M10×25	1
19	Allen C.K.S. full thread screw	M10×20	4
20	Allen column full thread screw	M8×20	7
21	Allen column half thread screw	M10×130×35	1
22	Allen headless full thread screw	M12×70	2
23	Allen C.K.S. half thread screw	M10×110×20	2
24	Allen column full thread screw	M8×15	2
25	Allen C.K.S. full thread screw	M6×15	2
26	Allen C.K.S. hollow screw	Φ8×33×M6×15	2
27	Allen column full thread screw	M8×35(8.8 degree)	2
28	Allen C.K.S. full thread screw	M6×40	4
29	Allen C.K.S. half thread screw	M8×55×20	1
30	Allen C.K.S. half thread screw	M8×60×20	3
31	Allen C.K.S. full thread screw	M6×10	2
32	Allen C.K.S. full thread screw	M6×10	2
33	Allen column full thread screw	M8×30	1
34	Philips C.K.S. sharp full thread screw	M5×15	12
35	Philips sunk head thread screw	M5×20	3

36	Philips pan head full thread screw	M5×15	7
37	Hex flange head full thread screw	5/16-18UNC-1"	2
38	Philips C.K.S. Self-tapping screw	ST4×16	24
39	Philips C.K.S. Self-tapping screw	ST4×10	23
40	Flat washer	Φ6	7
41	Flat washer	Φ8	16
42	Flat washer	Φ10	6
43	Spring washer	Φ8	7
44	Spring washer	Φ10	6
45	Allen column full thread screw	M6×20	2
46	Circlip for shaft	Φ20	1
47	Circlip for shaft	Φ25	1
48	Philips pan head full thread screw	ST3×25	4
49	Hex lock nut	M8	12
50	Hex lock nut	M10	1
51	Hex nut	M10	5
52	Hex nut	M24×P1.5	1
53	Deep groove ball bearing（TPI）	6004ZZ	2
54	Deep groove ball bearing（TPI）	6005ZZ	2
55	Deep groove ball bearing（TPI）	6001ZZ	4
56	Belt compact powder	Φ13×Φ8.5×8.4	3
57	Brake block	33×34.5×28	1
58	Brake Pad	t5.5×19×46	2
59	Flat washer-1	8612-07	2
60	Crank leg (L)	B11/228.3×78.5×51	1
61	Crank leg (R)	B11/228.3×78.5×51	1
62	Console set		1
63	Self-generator set		1
64	Belt pulley Axis set	Φ108×192	1
65	Belt pulley set(8500-49)	Φ308.9×22.2	1
66	Motor belt	480PJ8	1
67	Saddle cover (L)	R11/734×500×69.5	1
68	Saddle cover (R)	R11/734×500×69.5	1
69	Outer cover (L)	R11/738×649×95.5	1
70	Outer cover (R)	R11/738×649×95.5	1
71	Fixing cover	R11/208×128.5×143	1
72	Crank cover	B11/Φ174×16	2
73	Rear stabilizer cover	B11/591×154.5×50	1
74	Front stabilizer (L)	B11/151.5×154.5×66.2	1

75	Front stabilizer (R	B11/151.5×154.5×66.2	1
76	Handle bar front cover	B11/289×168.5×144	1
77	Handle bar rear cover	B11/312×168.5×88.7	1
78	Outer back cover	B11/135×71×79.2	1
79	Cover (R)	B11/164.4×230.5×30.8	1
80	Cover (L)	B11/164.4×230.5×30.8	1
81	Brake adjustment bar (8010-24)	28.6×114.3(185C)	1
82	Pedal (L) (8020-21)	8020/JD-36A	1
83	Pedal (R) (8020-22)	8020/JD-36A	1
84	Saddle (8010-22)		1
85	Back cushion (8010-23)	SB-R7.4	1
86	Feet pad(8500-55)	Φ49×22×M10×26	4
87	wheel (8500-56)	Φ54.5×23.5	2
88	Quick button on handle pulse	59×44.5×13.5（186C	2
89	Circle Tube plug	φ32×t1.5	2
90	Square Tube plug	25×50×t1.5	1
91	Foam Grip	Φ29×t3.0×530	2
92	Handle pulse upper cover	6920EA/192×59×19	2
93	Crank set cover		2
94	Saddle cushion block set	Φ20×20	2
95	Stand post communication wire	B11/L-800mm	1
96	Main frame communication wire	B11/L-800mm	1
97	Magnectic sensor	B11/L-800/2PIN	1
98	Brake wire	XH-2P/L-600mm	1
99	Magnectic wire	XH-3P/L-600mm	1
100	Battery		1
101	Stand post handle wire	R11/L-800mm	1
102	Handle pulse wire-2	R11/L-2400mm	1
103	Handle pulse wire -4	R11/L-900mm	1
104	Console wire		1
105	Console handle pulse wire		1
106	Alu rails plug	R11/143.3×71×45	2
107	Bottle holder		1
108	Bottle	1950CA/Φ100×118	1
109	Ipad Holder		1
110	Handle pulse bottom cover	6920EA/192×59×19	2
Console Set			
62-1	Console cover (down)		1
62-3	Iphone holder		1

62-5	Ark clamp		2
62-2	Console cover (upper)		1
62-4	Air outlet		1

Μισό σχέδιο για συναρμολόγηση

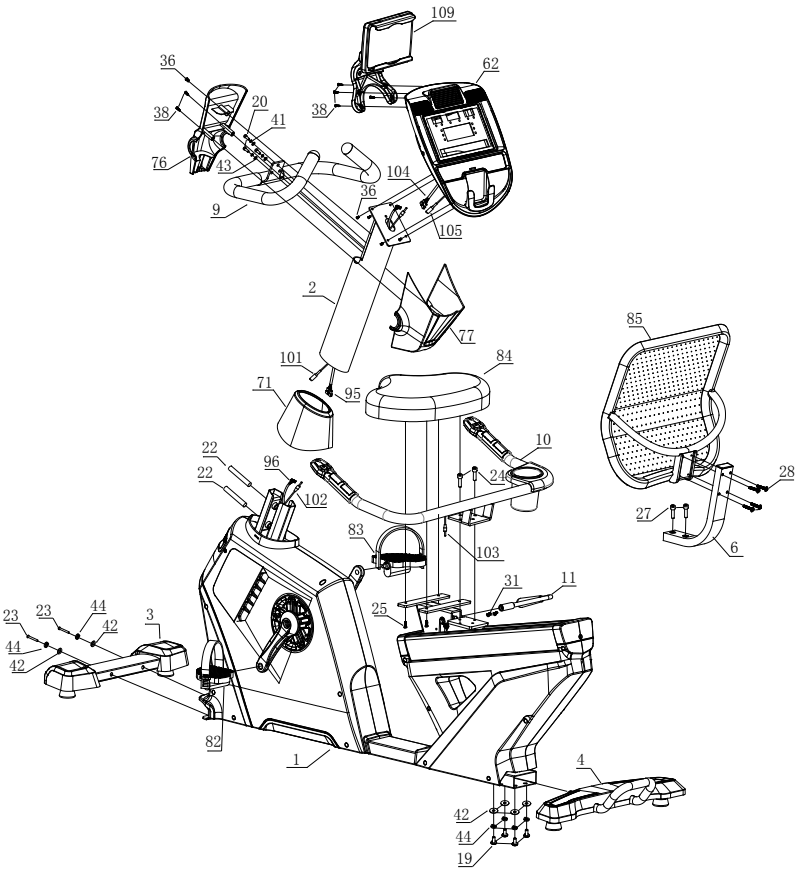

Ηλεκτρονική κονσόλα

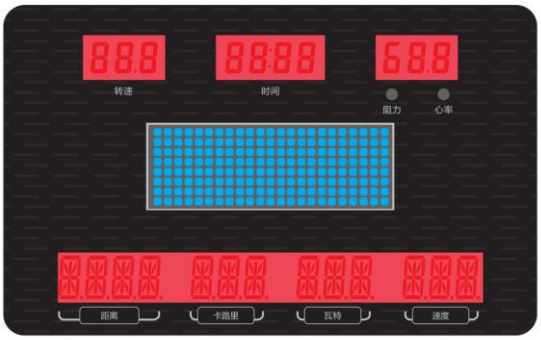

Λειτουργίες πλήκτρων:

START /STOP	ΞΕΚΙΝΑΕΙ ή ΣΤΑΜΑΤΑΕΙ την άσκηση
RESET	1. Πιέστε για να επιστρέψετε στο αρχικό μενού όταν το σύστημα είναι ΣΤΑΜΑΤΗΜΕΝΟ. 2. Πιέστε το RESET για 5 δευτερόλεπτα για να επαναφέρετε το σύστημα. 3. Πιέστε για να επιστρέψετε στην προηγούμενη οθόνη όταν ρυθμίζετε δεδομένα.
MODE	Πιέστε για να ορίσετε ή να ρυθμίσετε δεδομένα. Πιέστε για να αλλάξετε την εμφάνιση των δεδομένων στην κατάσταση προπόνησης.
RESISTANCE +/-	1. Πιέστε για να αυξήσετε ή να μειώσετε την αντίσταση, πιέστε για περισσότερο από ένα δευτερόλεπτο για γρηγορότερη αλλαγή. 2. Κατά την διάρκεια της άσκησης, πιέστε για να αυξήσετε ή να μειώσετε την αντίσταση κατά ένα επίπεδο την φορά.
Program	Επιλέξτε πρόγραμμα στην αρχική οθόνη.
RECOVERY	Ελέγξτε την αποκατάσταση του καρδιακού παλμού.
BODY FAT	Ελέγξτε το λίπος του σώματος.
START στη χειρολαβή	Πιέστε για να ΞΕΚΙΝΗΣΕΤΕ την άσκηση.
STOP στη χειρολαβή	Πιέστε για να ΣΤΑΜΑΤΗΣΕΤΕ την άσκηση.

RESISTANCE +/- στη χειρολαβή	1. Πιέστε για να αυξήσετε ή να μειώσετε την αντίσταση, πιέστε για περισσότερο από ένα δευτερόλεπτο για γρηγορότερη αλλαγή. 2. Κατά τη διάρκεια της άσκησης, πιέστε για να αυξήσετε ή να μειώσετε την αντίσταση κατά ένα επίπεδο την φορά.
FAN	Πιέστε για να ανοίξετε τον ανεμιστήρα, πιέστε ξανά για να κλείσετε τον ανεμιστήρα.

Λειτουργίες οθόνης:

TIME	Δείχνει το χρόνο άσκησης. Το εύρος είναι 0:00 ~ 99:99. Το ρυθμιζόμενο εύρος είναι 0:00~99:00
DISTANCE	Δείχνει την απόσταση. Το εύρος είναι 0.0 ~ 99.99. Το ρυθμιζόμενο εύρος είναι 0.0 ~ 99.99
CALORIES	Δείχνει τις θερμίδες που καταναλώνονται. Το εύρος είναι 0 ~ 999 Cal. Το ρυθμιζόμενο εύρος είναι 0 ~ 999 Cal.
SPEED	Δείχνει την ταχύτητα. Το εύρος είναι 0.0 ~ 99.9 KPH/ MPH
RESISTANCE LEVEL	Δείχνει το επίπεδο αντίστασης. Το εύρος είναι 1 ~ 20
PULSE	Δείχνει τον καρδιακό παλμό. Το εύρος είναι 40 ~ 220 παλμοί ανά λεπτό
WEIGHT	Δείχνει το βάρος του ασκούμενου. Το εύρος ρύθμισης είναι 30 - 150 κιλά, το προκαθορισμένο είναι 70KG για το Μετρικό σύστημα. Το εύρος ρύθμισης είναι 40 ~ 400 LB, το προκαθορισμένο είναι 155LB για το Βρετανικό σύστημα.
HEIGHT	Δείχνει το ύψος του ασκούμενου. Το εύρος ρύθμισης είναι 90 ~ 210 CM
AGE	Δείχνει την ηλικία του ασκούμενου. Το εύρος ρύθμισης είναι 10 ~ 99 έτη
RPM	Δείχνει τις περιστροφές ανά λεπτό. Το εύρος είναι 0 ~ 999

1. ΛΕΙΤΟΥΡΓΙΑ

Η κονσόλα θα ενεργοποιηθεί με ένα μακρύ ηχητικό σήμα και θα εμφανίσει όλες τις ενδείξεις στη LED οθόνη για 2 δευτερόλεπτα. Η LED οθόνη θα εμφανίσει τη διάμετρο του τροχού 79. Ο συνολικός χρόνος εμφανίζεται στην οθόνη TIME, στην οθόνη DISTANCE εμφανίζεται η συνολική απόσταση, και κατόπιν εισέρχεστε στην ΑΡΧΙΚΗ ΟΘΟΝΗ (IDLE MODE) σε 3 δευτερόλεπτα.

2. ΑΡΧΙΚΗ ΟΘΟΝΗ (IDLE MODE)

2.1 Στην ΑΡΧΙΚΗ ΟΘΟΝΗ, πιέστε το START/STOP για να εισαχθείτε στη λειτουργία άμεσης εκκίνησης. Η κονσόλα θα καταγράψει τα δεδομένα της άσκησης.

2.2 Αν δεν επιθυμείτε να εισέλθετε σε λειτουργία άμεσης εκκίνησης, ο χρήστης μπορεί να επιλέξει άλλη μέθοδο προπόνησης πιέζοντας το πλήκτρο PROGRAM. Παρακαλούμε ανατρέξτε στο βήμα 3 παρακάτω.

3. ΕΠΙΛΟΓΗ ΠΡΟΓΡΑΜΜΑΤΩΝ

Στην ΑΡΧΙΚΗ ΟΘΟΝΗ, πιέστε το PROGRAM για να επιλέξετε ένα από τα ΧΕΙΡΟΚΙΝΗΤΟ (MANUAL) ΠΡΟΓΡΑΜΜΑ / ΠΡΟΓΡΑΜΜΑ ΧΡΗΣΤΗ (USER) / ΚΑΡΔΙΑΚΟΥ ΠΑΛΜΟΥ (HRC) και πιέστε το MODE για να εισαχθείτε στη ρύθμιση.

3.1 Αν ο χρήστης θέλει να επιλέξει τη λειτουργία MANUAL, πιέστε το πλήκτρο RESET για να επιστρέψετε στην ΑΡΧΙΚΗ ΟΘΟΝΗ. Στην ΑΡΧΙΚΗ ΟΘΟΝΗ, πιέστε το πλήκτρο PROGRAM για να εισαχθείτε στην ΧΕΙΡΟΚΙΝΗΤΗ (MANUAL) ΛΕΙΤΟΥΡΓΙΑ (η οθόνη RPM θα δείξει P00). Πιέστε το start για να ξεκινήσετε την ΧΕΙΡΟΚΙΝΗΤΗ (MANUAL) λειτουργία ή πιέστε το πλήκτρο MODE και τα πλήκτρα RESISTANCE +/- για να εισέλθετε στην ρύθμιση των: ΗΛΙΚΙΑ (AGE), ΒΑΡΟΥΣ (WEIGHT), ΧΡΟΝΟΥ (TIME), ΑΠΟΣΤΑΣΗΣ (DISTANCE), ΘΕΡΜΙΔΩΝ (CALORY). Πιέστε το START/STOP για να ξεκινήσετε την άσκηση. Η κονσόλα θα καταγράψει τα δεδομένα της άσκησης.

Αν ο χρήστης θέλει να επιλέξει την λειτουργία ΠΡΟΓΡΑΜΜΑΤΩΝ, πιέστε το πλήκτρο RESET για να επιστρέψετε στην ΑΡΧΙΚΗ ΟΘΟΝΗ. Στην ΑΡΧΙΚΗ ΟΘΟΝΗ, πιέστε το πλήκτρο PROGRAM για να εισαχθείτε στην ΛΕΙΤΟΥΡΓΙΑ ΠΡΟΓΡΑΜΜΑΤΩΝ (η οθόνη RPM θα δείξει P01-P12). Επιλέξτε ένα πρόγραμμα από την ΛΕΙΤΟΥΡΓΙΑ ΠΡΟΓΡΑΜΜΑΤΩΝ και στη συνέχεια πιέστε το START για να ξεκινήσετε την ΧΕΙΡΟΚΙΝΗΤΗ (MANUAL) λειτουργία ή πιέστε το πλήκτρο MODE και τα πλήκτρα RESISTANCE +/- για να εισέλθετε στην ρύθμιση των: ΗΛΙΚΙΑ (AGE), ΒΑΡΟΥΣ (WEIGHT), ΧΡΟΝΟΥ (TIME). Πιέστε το πλήκτρο START/STOP για να ξεκινήσετε την άσκηση. Η κονσόλα θα καταγράψει τα δεδομένα της άσκησης. Κατά την διάρκεια της άσκησης, ο χρήστης μπορεί να ρυθμίσει την ΑΝΤΙΣΤΑΣΗ (RESISTANCE) πιέζοντας τα πλήκτρα +/- .

P1

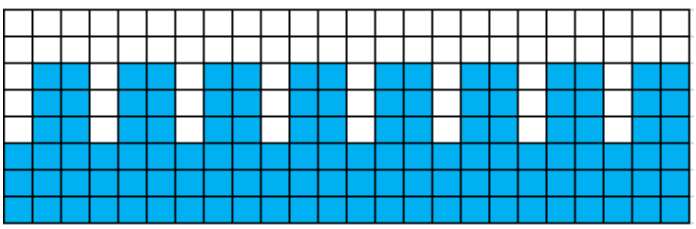

P2

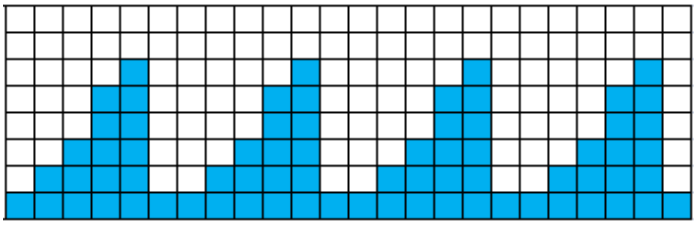

P3

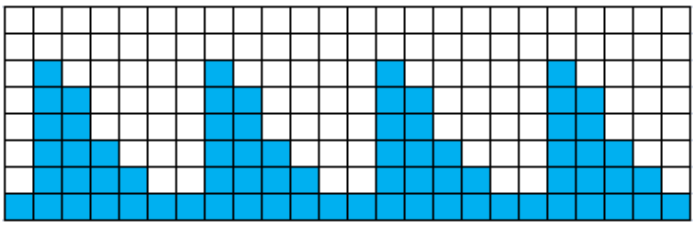

P4

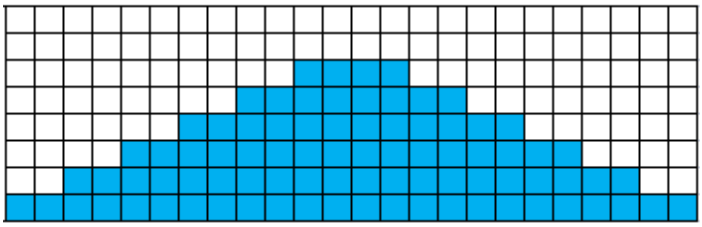

P5

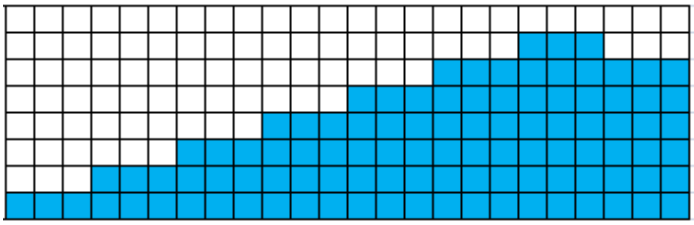

P6

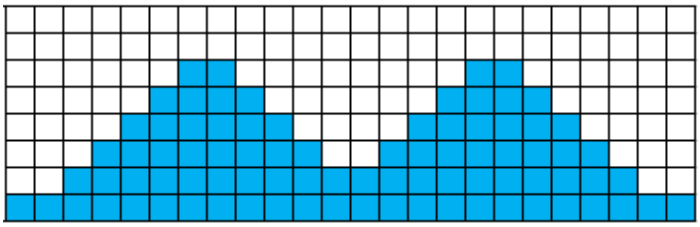

P7

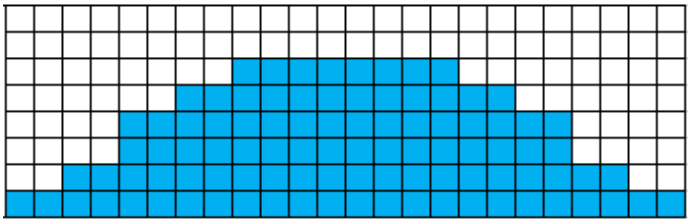

P8

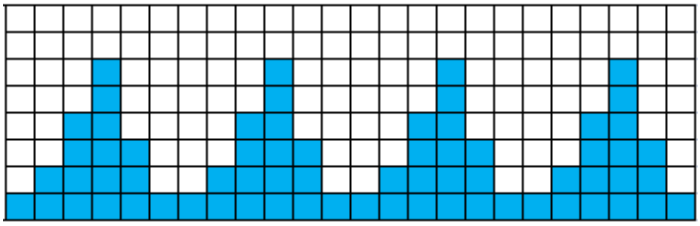

P9

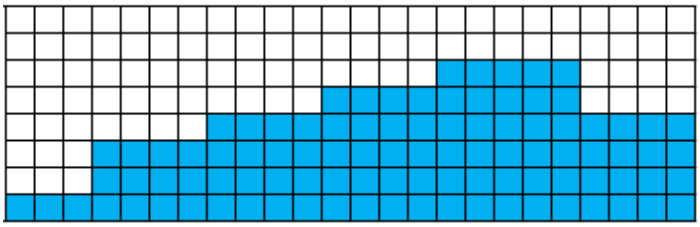

P10

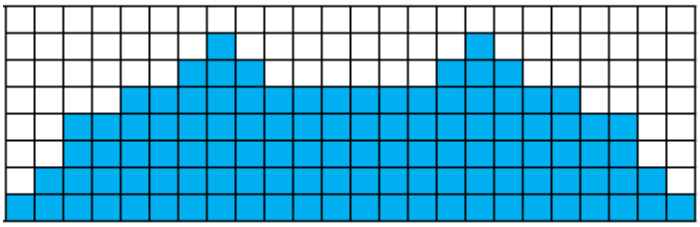

P11

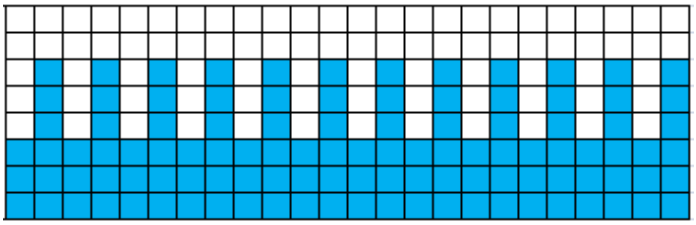

P12

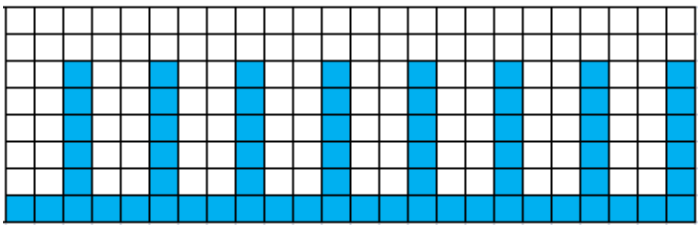

3.2 Αν ο χρήστης θέλει να επιλέξει ΠΡΟΓΡΑΜΜΑΤΑ ΧΡΗΣΤΗ (USER), αρχικά πιέστε το RESET για να επιστρέψετε στην ΑΡΧΙΚΗ ΟΘΟΝΗ, στη συνέχεια πιέστε το πλήκτρο PROGRAM για να επιλέξετε ΠΡΟΓΡΑΜΜΑΤΑ ΧΡΗΣΤΗ (USER PROGRAM) (υπάρχουν συνολικά 4 ΠΡΟΓΡΑΜΜΑΤΑ). Η οθόνη RPM θα εμφανιστεί το αντίστοιχο όνομα προγράμματος “U01~U04”, μπορείτε να επιλέξετε οποιοδήποτε ΠΡΟΓΡΑΜΜΑ ΧΡΗΣΤΗ (USER) για να ξεκινήσετε άμεσα ή πιέστε το πλήκτρο MODE για να ρυθμίσετε την ηλικία (age), πιέστε τα πλήκτρα RESISTANCE +/- για να ρυθμίσετε την τιμή, και κατόπιν πιέστε το πλήκτρο MODE και τα πλήκτρα RESISTANCE +/- για να ρυθμίσετε το βάρος/επίπεδο αντίστασης την κάθε φορά. Μετά την ολοκλήρωση της ρύθμισης, πιέστε το πλήκτρο START/STOP, η κονσόλα θα ξεκινήσει να καταγράφει τα δεδομένα της άσκησης. (τα δεδομένα μπορούν να αποθηκευτούν)

3.3 Αν ο χρήστης θέλει να επιλέξει ΠΡΟΓΡΑΜΜΑΤΑ ΚΑΡΔΙΑΚΟΥ ΠΑΛΜΟΥ (HRC), αρχικά πιέστε το RESET για να επιστρέψετε στην ΑΡΧΙΚΗ ΟΘΟΝΗ, στη συνέχεια πιέστε το πλήκτρο PROGRAM για να επιλέξετε ΠΡΟΓΡΑΜΜΑΤΑ ΚΑΡΔΙΑΚΟΥ ΠΑΛΜΟΥ (HRC) (υπάρχουν συνολικά 3 ΠΡΟΓΡΑΜΜΑΤΑ ΚΑΡΔΙΑΚΟΥ ΠΑΛΜΟΥ (HRC)). Η οθόνη RPM θα εμφανιστεί το αντίστοιχο όνομα προγράμματος “H01~H03”, μπορείτε να επιλέξετε οποιοδήποτε ΠΡΟΓΡΑΜΜΑ ΚΑΡΔΙΑΚΟΥ ΠΑΛΜΟΥ (HRC για να ξεκινήσετε άμεσα ή πιέστε το πλήκτρο MODE για να ρυθμίσετε την ηλικία (age), πιέστε τα πλήκτρα RESISTANCE +/- για να ρυθμίσετε την τιμή, και κατόπιν πιέστε το πλήκτρο MODE για να ρυθμίσετε το βάρος/τον χρόνο/ και τον στόχο καρδιακού παλμού (weight/time/THR (Target Heart Rate)) την κάθε φορά. Μετά την ολοκλήρωση της ρύθμισης, πιέστε το πλήκτρο START/STOP, η κονσόλα θα ξεκινήσει να καταγράφει τα δεδομένα της άσκησης.

3 ΠΡΟΓΡΑΜΜΑΤΑ HRC, H01=(220-ΗΛΙΚΙΑ)*60%,
H02=(220-ΗΛΙΚΙΑ)*70%, H03=(220-ΗΛΙΚΙΑ)*80%

3.4 ΛΕΙΤΟΥΡΓΙΑ ΜΕΤΡΗΣΗΣ ΛΙΠΟΥΣ ΣΩΜΑΤΟΣ (BODY FAT)

3.5 Στην ΑΡΧΙΚΗ ΟΘΟΝΗ, πιέστε το πλήκτρο BODY FAT για να εισαχθείτε στην ΛΕΙΤΟΥΡΓΙΑ ΜΕΤΡΗΣΗΣ ΛΙΠΟΥΣ ΣΩΜΑΤΟΣ (BODY FAT) (η MW οθόνη θα εμφανίσει την ΜΕΤΡΗΣΗ ΛΙΠΟΥΣ ΣΩΜΑΤΟΣ (BODY FAT)). Πιέστε τα πλήκτρα MODE και RESISTANCE +/- για να εισαχθείτε στην ρύθμιση: ΗΛΙΚΙΑΣ (AGE),

ΒΑΡΟΥΣ (WEIGHT), ΥΨΟΥΣ (HIGHT). Πιέστε το πλήκτρο MODE για να ξεκινήσετε την μέτρηση ΛΙΠΟΥΣ ΣΩΜΑΤΟΣ (BODY FAT).

3.5.1 Στην μέτρηση ΛΙΠΟΥΣ ΣΩΜΑΤΟΣ (BODY FAT), τοποθετήστε και τα δύο σας χέρια στους αισθητήρες καρδιακού παλμού. Η κονσόλα θα λάβει τα δεδομένα καρδιακού παλμού σε 10 δευτερόλεπτα. Στη συνέχεια η μέτρηση ΛΙΠΟΥΣ ΣΩΜΑΤΟΣ (BODY FAT) θα μετρήσει για 25 δευτερόλεπτα. Οι υπόλοιπες λειτουργίες δεν θα εμφανίζονται. Η οθόνη TIME θα δείξει 0:10 και θα μετρήσει αντίστροφα, η οθόνη PULSE θα δείξει τον καρδιακό παλμό, η οθόνη MW θα δείξει το ΑΠΟΤΕΛΕΣΜΑ. Αν η κονσόλα λαμβάνει το σήμα του καρδιακού παλμού για 10 δευτερόλεπτα, τότε θα ξεκινήσει η μέτρηση ΛΙΠΟΥΣ ΣΩΜΑΤΟΣ (BODY FAT) σε 25 δευτερόλεπτα. Η οθόνη TIME θα δείξει 0:25 και θα ξεκινήσει να μετράει αντίστροφα, η οθόνη PULSE θα δείξει τον καρδιακό παλμό και η οθόνη MW θα δείξει την μέτρηση ΛΙΠΟΥΣ ΣΩΜΑΤΟΣ (BODY FAT).

3.5.2 Μετά την αντίστροφη μέτρηση της οθόνης TIME, η οθόνη DM θα εμφανίσει το ποσοστό σωματικού λίπους σε 10 δευτερόλεπτα. Πιέστε το πλήκτρο BODY FAT για να επιστρέψετε στην προηγούμενη λειτουργία πριν από το BODY FAT με 2 ηχητικά σήματα.

3.5.3 Το BODY FAT είναι κατάλληλο για όλους τους άντρες και τις γυναίκες. Μαζί με άλλους δείκτες υγείας για τους ανθρώπους ώστε να προσαρμόσουν το βάρος τους. Η ιδανική μέτρηση σωματικού λίπους είναι μεταξύ 20% - 25%. Αν είναι μικρότερη του 20% αυτό σημαίνει ότι είστε πολύ αδύνατος/η. Αν είστε μεταξύ 25% και 29% είστε υπέρβαρος/η, και αν είστε περισσότερο από 30% θεωρείστε παχύσαρκος.(Τα δεδομένα είναι μόνο για την αναφορά σας και όχι ως ιατρικά δεδομένα.)

3.6 ΛΕΙΤΟΥΡΓΙΑ ΑΠΟΚΑΤΑΣΤΑΣΗΣ (RECOVERY)

3.6.1 Σε οποιαδήποτε λειτουργία, πιέστε το πλήκτρο RECOVERY για να εισαχθείτε στην ΛΕΙΤΟΥΡΓΙΑ ΑΠΟΚΑΤΑΣΤΑΣΗΣ (RECOVERY). Η κονσόλα θα λάβει το σήμα του καρδιακού παλμού σε 10 δευτερόλεπτα. Στη συνέχεια θα ξεκινήσει την ΛΕΙΤΟΥΡΓΙΑ ΑΠΟΚΑΤΑΣΤΑΣΗΣ (RECOVERY) σε 60 δευτερόλεπτα. Οι υπόλοιπες μετρήσεις δεν θα εμφανίζονται. Η οθόνη TIME θα δείξει 0:10 και θα μετρήσει αντίστροφα, η οθόνη PULSE θα δείξει τον καρδιακό παλμό και η οθόνη MW θα δείξει το ΑΠΟΤΕΛΕΣΜΑ. Αν η κονσόλα λαμβάνει το σήμα του καρδιακού παλμού για 10 δευτερόλεπτα, τότε θα ξεκινήσει η αντίστροφη μέτρηση των 60 δευτερολέπτων. Η οθόνη TIME θα δείξει 0:60 και θα μετρήσει αντίστροφα, η οθόνη PULSE θα δείξει τον καρδιακό παλμό και η οθόνη MW θα δείξει την ΑΠΟΚΑΤΑΣΤΑΣΗ (RECOVERY).

3.6.2 Μετά την αντίστροφη μέτρηση της οθόνης TIME, η οθόνη DM θα εμφανίσει FX (X=1-6), η οθόνη MW θα εμφανίσει τις συμβουλές σε 10 δευτερόλεπτα

(drawing 1). Πιέστε το πλήκτρο RECOVERY για να επιστρέψετε στην προηγούμενη λειτουργία πριν το BODY FAT με δύο ηχητικά σήματα.

3.6.3 Πιέστε το πλήκτρο RECOVERY για να επαναφέρετε την ΛΕΙΤΟΥΡΓΙΑ ΑΠΟΚΑΤΑΣΤΑΣΗΣ (RECOVERY).

F1	Τέλεια
F2	Πολύ Καλά
F3	Καλά
F4	Ικανοποιητικά
F5	Φτωχά
F6	Πολύ Φτωχά

Οδηγίες Χρήσης

1. Άσκηση --- καθίστε στο κάθισμα, κρατήστε τις χειρολαβές με τους αισθητήρες, ξεκινήστε την άσκηση με την εκκίνηση των πεντάλ.
2. Ρύθμιση του ποδηλάτου --- όταν το ποδήλατο δεν είναι σταθερό, ελέγξτε τους ρυθμιστές εδάφους.

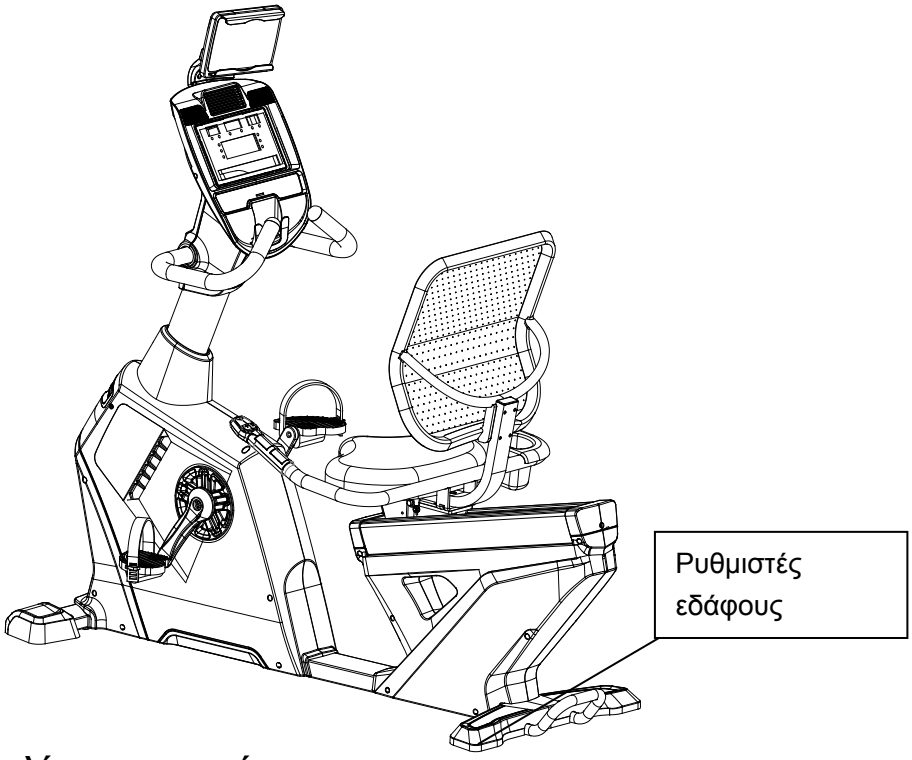

Γενικές συμβουλές γυμναστικής

Ξεκινήστε το πρόγραμμα άσκησής σας αργά, δηλαδή μία άσκηση κάθε 2 ημέρες. Αυξήστε την ημερήσια άσκησή σας ανά εβδομάδα. Αρχίστε με σύντομες περιόδους ανά άσκηση και στη συνέχεια αυξήστε τις. Ξεκινήστε αργά με τις περιόδους άσκησης και μη βάζετε αδύνατους στόχους. Εκτός από αυτές τις μορφές άσκησης, κάντε και κάποιες άλλες όπως το τρέξιμο, το κολύμπι, ο χορός και /ή η ποδηλασία.

Πάντα να κάνετε σχολαστική προθέρμανση πριν την άσκηση. Για να γίνει αυτό, να διενεργείτε

τουλάχιστον πέντε λεπτά διατάσεις ή γυμναστικές ασκήσεις ώστε να αποφύγετε τραυματισμό στα στελέχη των μυών.

Να ελέγχετε τακτικά το σφυγμό σας. Αν δεν έχετε ένα όργανο μέτρησης παλμού, ρωτήστε το γιατρό σας πώς μπορείτε να μετρήσετε αποτελεσματικά το ρυθμό της καρδιάς. Καθορίστε την προσωπική συχνότητα άσκησης για να επιτευχθεί η μεγαλύτερη δυνατή επιτυχία της. Λάβετε υπόψη την ηλικία σας και το επίπεδο της φυσικής σας κατάστασης. Ο πίνακας στη σελίδα 16 θα σας δώσει ένα σημείο αναφοράς για τον προσδιορισμό του βέλτιστου παλμού άσκησης.

Βεβαιωθείτε ότι αναπνέετε τακτικά και ήρεμα κατά την άσκηση και φροντίστε να πίνετε αρκετό νερό κατά τη διάρκεια. Εξασφαλίστε την απαίτηση υγρών του σώματός σας ώστε να είστε ικανοποιημένοι. Σκεφτείτε ότι η συνιστώμενη ποσότητα πόσιμου νερού είναι 2-3 λίτρα ανά ημέρα και μέσα από έντονα αυξημένη σωματική καταπόνηση. Τα υγρά που πίνετε πρέπει να είναι σε θερμοκρασία δωματίου.

Κατά τη διάρκεια της άσκησης στο ποδήλατο, να φοράτε πάντα ελαφρά και άνετα ρούχα, καθώς και αθλητικά παπούτσια. Μη φοράτε φαρδιά ρούχα που θα μπορούσαν να πιαστούν στα κινούμενα μέρη της συσκευής.

Προθέρμανση / Ασκήσεις διατάσεων

Μία επιτυχημένη συνεδρία άσκησης αρχίζει με ασκήσεις προθέρμανσης και τελειώνει με ασκήσεις χαλάρωσης. Αυτές οι ασκήσεις προθέρμανσης προετοιμάζουν το σώμα σας για τα επόμενα αιτήματα που βασίζονται σε αυτό. Η περίοδος χαλάρωσης μετά την άσκηση εξασφαλίζει ότι δεν θα αντιμετωπίσετε οποιαδήποτε μυϊκά προβλήματα. Στη συνέχεια θα βρείτε οδηγίες διατάσεων άσκησης για την προθέρμανση και τη χαλάρωση.

Παρακαλούμε δώστε προσοχή στα ακόλουθα σημεία:

ΠΕΡΙΣΤΡΟΦΕΣ ΚΕΦΑΛΗΣ

Περιστρέψτε το κεφάλι σας στη δεξιά πλευρά μία φορά και αισθανθείτε ένα τράβηγμα στην αριστερή πλευρά του λαιμού σας. Έπειτα ρίξτε το κεφάλι σας προς το στήθος σε ένα ημικύκλιο και στη συνέχεια περιστρέψτε προς τα αριστερά. Θα αισθανθείτε την ένταση στο λαιμό σας και πάλι. Επαναλάβετε αυτή την άσκηση εναλλακτικά αρκετές φορές.

1

ΑΣΚΗΣΕΙΣ ΩΜΩΝ

Σηκώστε τον δεξιό και τον αριστερό ώμο εναλλακτικά προς τα επάνω. Σηκώστε και τους δύο ώμους ταυτόχρονα.

2

ΔΙΑΤΑΣΕΙΣ ΧΕΡΙΩΝ

Τεντώστε το αριστερό και το δεξί χέρι εναλλακτικά προς τα επάνω. Νιώστε την ένταση στην αριστερή και τη δεξιά σας πλευρά. Επαναλάβετε αυτή την άσκηση αρκετές φορές.

3

ΔΙΑΤΑΣΕΙΣ ΜΗΡΟΥ

Στηρίξτε το σώμα σας ακουμπώντας το χέρι σας στον τοίχο, στη συνέχεια σκύψτε και σηκώστε το δεξί ή το αριστερό σας πόδι όσο πιο κοντά προς τους γλουτούς σας είναι δυνατόν. Νοιώστε την ένταση στο μηρό. Διατηρήστε αυτή τη θέση για 30 δευτερόλεπτα αν είναι δυνατόν και επαναλάβετε αυτή την άσκηση 2 φορές για κάθε πόδι.

4

ΔΙΑΤΑΣΕΙΣ ΤΕΤΡΑΚΕΦΑΛΩΝ

Καθίστε στο πάτωμα και τοποθετήστε τα πόδια σας με τέτοιο τρόπο ώστε τα γόνατά σας να είναι προς τα έξω. Τραβήξτε τα πόδια σας όσο πιο κοντά είναι εφικτό προς την βουβωνική χώρα. Τώρα πιέστε τα γόνατά σας προσεκτικά προς τα κάτω. Διατηρήστε αυτή τη θέση για 30-40 δευτερόλεπτα αν είναι δυνατόν.

5

ΑΓΓΙΓΜΑ ΔΑΚΤΥΛΩΝ ΤΩΝ ΠΟΔΙΩΝ

Λυγίστε τον κορμό σας σιγά-σιγά προς τα εμπρός και προσπαθήστε να αγγίξετε με τα χέρια σας τα πόδια σας. Φτάστε στο μέτρο του δυνατού. Διατηρήστε αυτή τη θέση για 20-30 δευτερόλεπτα αν είναι δυνατόν.

6

ΑΣΚΗΣΕΙΣ ΓΙΑ ΤΑ ΓΟΝΑΤΑ

Καθίστε στο πάτωμα και τεντώστε το δεξί σας πόδι. Λυγίστε το αριστερό σας πόδι και τοποθετήστε το πέλμα στον δεξί μηρό. Τώρα προσπαθήστε να φτάσετε το δεξί σας πόδι με το δεξί σας χέρι. Διατηρήστε αυτή τη θέση για 30-40 δευτερόλεπτα αν είναι δυνατόν.

7

ΑΧΙΛΛΕΙΟΣ ΤΕΝΟΝΤΑΣ

Τοποθετήστε και τα δύο σας χέρια στον τοίχο με πλήρες σωματικό βάρος. Στη συνέχεια, μετακινήστε το αριστερό σας πόδι προς τα πίσω και να το εναλλάσσετε με το δεξί σας πόδι. Αυτές οι διατάσεις τεντώνουν το πίσω μέρος του ποδιού. Διατηρήστε αυτή τη θέση για 30-40 δευτερόλεπτα αν είναι δυνατόν.

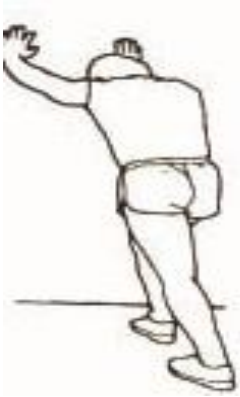

8

ΕΓΓΥΗΣΗ ΓΝΗΣΙΟΤΗΤΑΣ ΚΑΙ ΤΕΧΝΙΚΗΣ ΥΠΟΣΤΗΡΙΞΗΣ

ΕΓΓΥΗΣΗ ΚΑΙ ΧΡΟΝΙΚΗ ΔΙΑΡΚΕΙΑ ΑΥΤΗΣ

Η ΜΕΚΜΑ Α.Ε. εγγυάται όλα τα μέρη του μηχανήματος, για μια χρονική περίοδο που αναφέρεται κατωτέρω, από την ημερομηνία αγοράς, όπως καθορίζεται από το παραστατικό πώλησης. Η ΜΕΚΜΑ Α.Ε. αναλαμβάνει να επισκευάσει το μηχάνημα δωρεάν σε περίπτωση βλάβης που οφείλεται αποκλειστικά σε σφάλμα κατασκευής. Η εγγύηση καλύπτει το κόστος των ανταλλακτικών και την εργασία αποκατάστασης της βλάβης. Ο έλεγχος και η ρύθμιση του μηχανήματος βαραίνει τον πελάτη. Η ευθύνη της ΜΕΚΜΑ Α.Ε. περιλαμβάνει νέα ή ανακατασκευασμένα μέρη, στην επιλογή της, και τεχνική υποστήριξη στην αντιπροσωπεία και στους εμπόρους της για τη συντήρηση του μηχανήματος. Εν τη απουσία ενός εμπόρου, της αντιπροσωπείας ή της παροχής υπηρεσιών επισκευής, αυτές οι εγγυήσεις θα αντιμετωπιστούν άμεσα από την ΜΕΚΜΑ Α.Ε.. Η περίοδος εξουσιοδότησης ισχύει ως ακολούθως:

Η χρονική διάρκεια της ΕΓΓΥΗΣΗΣ για οικιακή χρήση είναι:

Πλαίσιο 3 έτη, Ηλεκτρονικά μέρη 3 έτη, Λοιπά μέρη 1 έτος.

Η χρονική διάρκεια της ΕΓΓΥΗΣΗΣ για επαγγελματική χρήση είναι:

Πλαίσιο 2 έτη, Ηλεκτρονικά μέρη 2 έτη, Λοιπά μέρη 1 έτος.

ΟΡΟΙ ΕΓΓΥΗΣΗΣ

Η παρούσα εγγύηση ισχύει μόνο εφ’ όσον:

1. Επιδειχθεί από τον αγοραστή η νόμιμη απόδειξη αγοράς του μηχανήματος (Τιμολόγιο, Δελτίο Αποστολής ή Δελτίο Λιανικής Πώλησης) που αναφέρει την ημερομηνία αγοράς, τον τύπο του μηχανήματος και τον αριθμό κατασκευής (serial number) αν υπάρχει. Η εγγύηση ισχύει μόνο για τον πρώτο αγοραστή και οπωσδήποτε αποκλείεται η μεταβίβαση της εγγύησης σε τρίτο.
2. Κατάλληλη χρήση του μηχανήματος σύμφωνα με τις οδηγίες που παρέχονται σε αυτό το εγχειρίδιο.
3. Κατάλληλη εγκατάσταση από μια εξουσιοδοτημένη επιχείρηση υπηρεσιών σύμφωνα με τις οδηγίες που παρέχονται στο μηχάνημα.
4. Η εταιρεία διατηρεί το δικαίωμα να καθορίζει αυτή και κατά την κρίση της, την αντικατάσταση ή την επισκευή των ανταλλακτικών, καθώς επίσης, τον τόπο, τον χρόνο και τον τρόπο επισκευής.
   Ρητώς αναφέρεται ότι αποκλείεται κάθε είδους απαίτηση για αποζημίωση, λόγω προσωρινής έλλειψης ανταλλακτικών και καθυστέρησης αποκατάστασης της βλάβης.
5. Οι ζημίες του μηχανήματος τελειώνουν κατά τη διάρκεια της μεταφοράς και της εγκατάστασης.

ΕΚΠΛΗΡΩΣΗ ΤΗΣ ΕΓΓΥΗΣΗΣ

Η επισκευή του μηχανήματος μπορεί να γίνει:

1. Στο τμήμα service της εταιρείας μας. Η μεταφορά του μηχανήματος από και προς το τμήμα επισκευών, γίνεται με ευθύνη και έξοδα του πελάτη, ο οποίος είναι υπεύθυνος για την σωστή συσκευασία κατά την μεταφορά στην αντιπροσωπεία. Η εταιρεία δεν ευθύνεται για τυχόν ζημιές κατά την μεταφορά από τρίτο.
2. Με μετάβαση του τεχνικού της εταιρείας στο χώρο του πελάτη. Ο χρόνος μετάβασης και τα έξοδα κίνησής του τεχνικού βαραίνουν τον πελάτη και καθορίζονται από τον ισχύοντα τιμοκατάλογο επισκευών της εταιρείας μας.

ΕΞΑΙΡΕΣΕΙΣ ΤΗΣ ΕΓΓΥΗΣΗΣ

Η παρούσα εγγύηση δεν καλύπτει:

1. Πλαστικά ή ελαστικά μέρη (π.χ. προστατευτικά καλύμματα).
2. Επακόλουθες, παράλληλες ή τυχαίες ζημιές όπως ζημιές ιδιοκτησίας.
3. Αποζημίωση υπηρεσιών στον καταναλωτή για όσο χρόνο δεν λειτουργεί το μηχάνημα.

ΔΕΝ ΙΣΧΥΕΙ οπωσδήποτε η παρούσα εγγύηση, στις παρακάτω περιπτώσεις:

1. Όταν η βλάβη είναι αποτέλεσμα μετατροπών, κακής χρήσης, κακής συντήρησης.
2. Όταν το μηχάνημα ανοιχτεί ή επισκευαστεί από τρίτους.
3. Όταν η βλάβη προέρχεται από αμέλεια ή κακή συναρμολόγηση του χρήστη.
4. Όταν γενικώς δεν έχουν ακολουθηθεί οι οδηγίες χρήσης που αναγράφονται στο εγχειρίδιο.

ΕΠΙΣΚΕΥΗ

Κρατήστε την απόδειξη αγοράς σας (ή αντίγραφό της). Αν η υπηρεσία επισκευής εκτελείται, είναι στο συμφέρον σας να λάβετε και να κρατάτε όλες τις αποδείξεις. Αυτή η γραπτή εγγύηση σας δίνει τα συγκεκριμένα νόμιμα δικαιώματα. Μπορείτε επίσης να έχετε άλλα δικαιώματα που ποικίλλουν από κράτος σε κράτος. Η υπηρεσία επισκευής κάτω από αυτήν την εγγύηση πρέπει να ληφθεί με την ακολουθία αυτών των βημάτων, σε εντολή:

1. Επικοινωνήστε με τον εξουσιοδοτημένο έμπορο.
2. Ελάτε σε επαφή με το τμήμα service (210) 2758228.

ΜΗ ΣΤΕΙΛΕΤΕ ΟΠΟΙΟΔΗΠΟΤΕ ΜΗΧΑΝΗΜΑ ΣΤΗΝ ΑΝΤΙΠΡΟΣΩΠΕΙΑ ΧΩΡΙΣ ΠΡΟΗΓΟΥΜΕΝΗ ΕΓΚΡΙΣΗ.

Όλα τα μηχανήματα που φθάνουν χωρίς έγκριση θα απορρίπτονται.

Η αποστολή στο τμήμα επισκευών, γίνεται με ευθύνη και έξοδα του πελάτη, ο οποίος είναι υπεύθυνος για την μεταφορά.

Για περισσότερες πληροφορίες, ή για να έρθει σε επαφή μαζί σας το τμήμα service, επικοινωνήστε στο:

ΜΕΚΜΑ Α.Ε. Γρηγορίου Λαμπράκη 21 Λυκόβρυση Τ.Κ. 14123
Τηλέφωνο: (210) 2758228 – Fax: (210) 2774798 – e-mail: service@mekma.gr

Τα χαρακτηριστικά γνωρίσματα ή οι προδιαγραφές προϊόντων όπως περιγράφονται ή επεξηγούνται υπόκεινται σε αλλαγή από τον κατασκευαστή χωρίς ειδοποίηση.